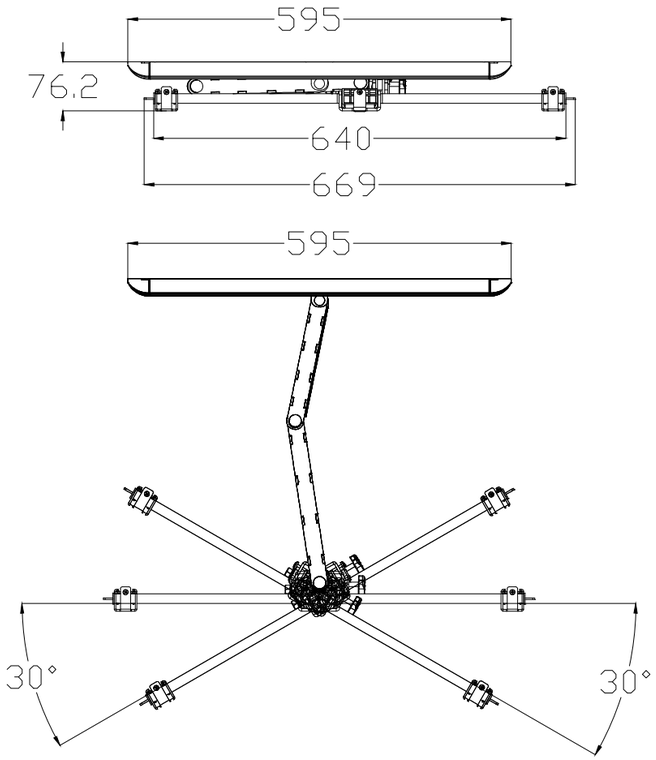

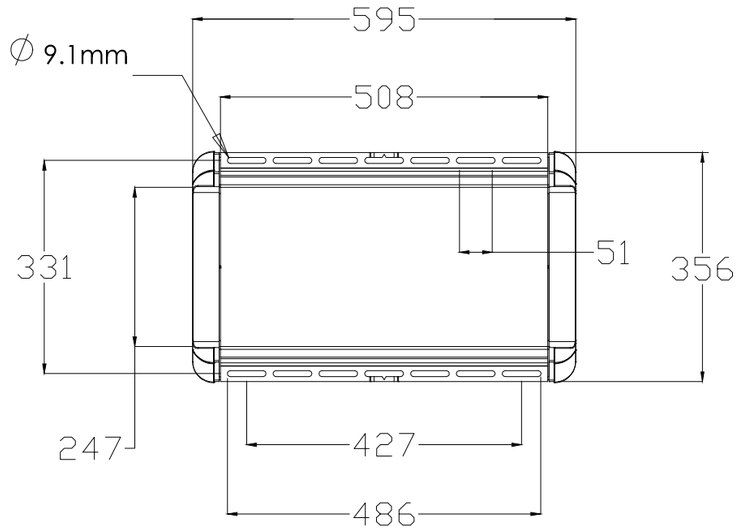

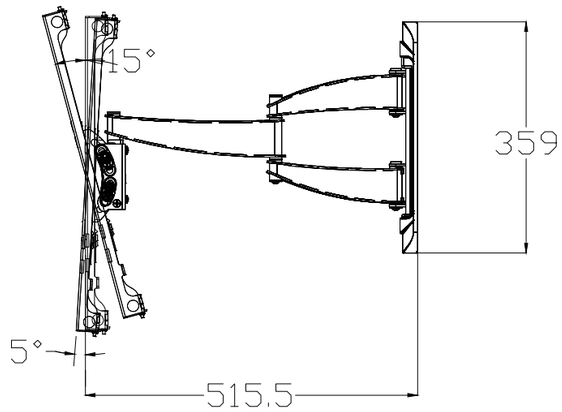

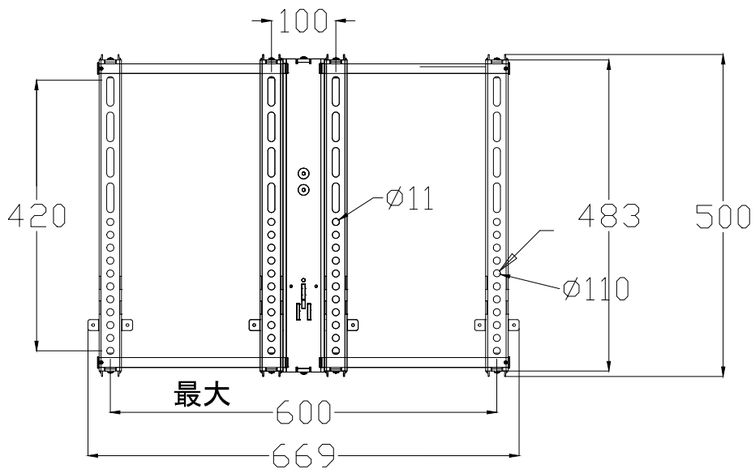

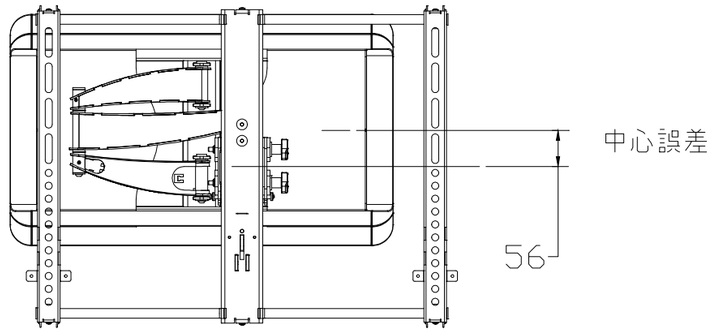

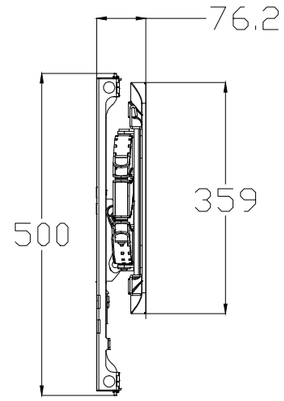

仕様			
用途	液晶/プラズマTV壁掛け用	本体 幅	669mm
適用	37~55型	奥行	76.2~515.5mm
色	ブラック色	高さ	500mm
取付場所	木柱またはコンクリートブロック	重量	14.5 Kg
耐荷重	34.0 Kg	梱包箱 幅	
ティルト	5° -15°	奥行	
首振り	±90°	高さ	
回転	±2°	梱包重量	

名称	VMF620 壁掛金具外観図			図番	VLF620-20190206mo
単位	mm	検図		作成	2019/02/6
尺度		ネットワークジャパン株式会社			