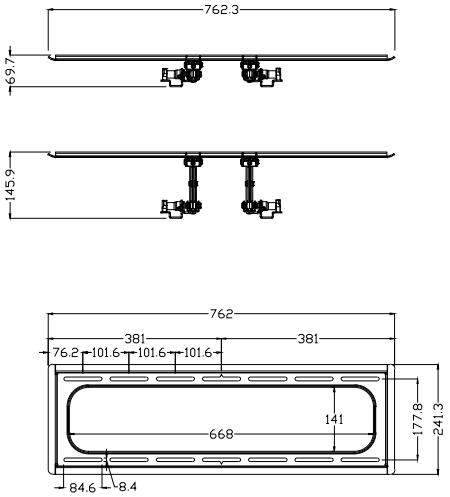

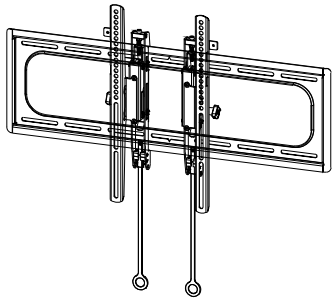

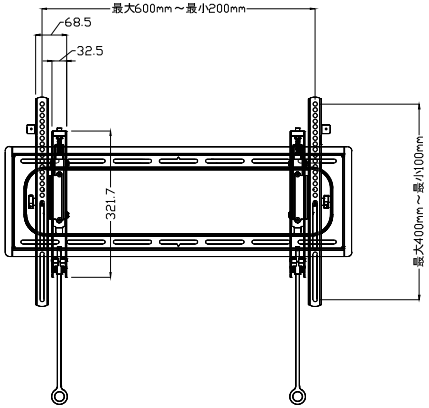

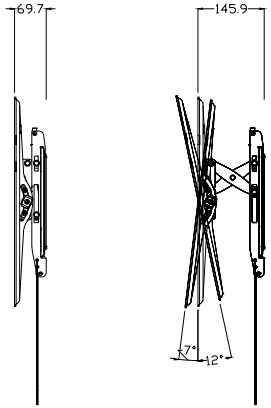

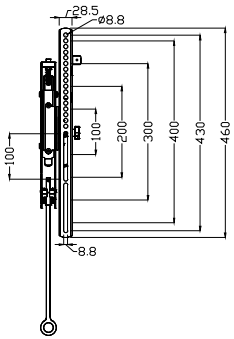

仕様			
用途	液晶/プラズマTV壁掛け用	VESA	W 600mm～200mm
適用	46～90型		H 400mm～100mm
色	ブラック		
取付場所	木柱またはコンクリートブロック		
耐荷重	68Kg	本体 幅	762mm
ティルト	+7° ～−12°	奥行	145.9mm～69.7mm
首振り	——-	高さ	460mm
水平角度微調整	——	パッキン重量	

名称	VLT6-B2壁掛金具外観図			図番	2VLT6B220190823 mo
単位	mm	検図		作成	2019/08/23
尺度		ネットワークジャパン株式会社			